Serie UNEL / MEC - Protezione IP54
Caratteristiche Dimensionali

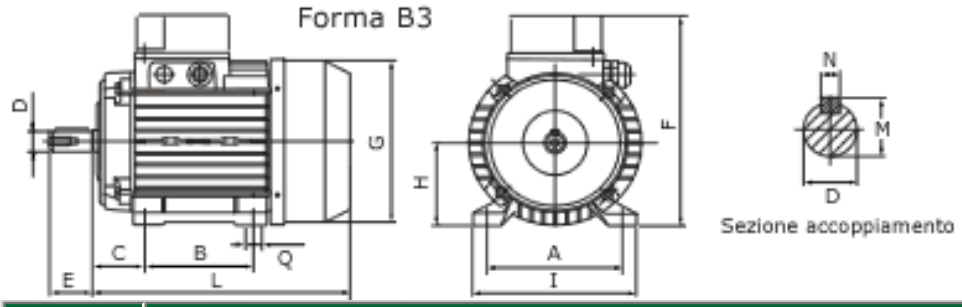

Grand. MEC	DIMENSIONI FORMA B3												
	A	B	C	D	E	F	G	H	I	L	M	N	Q
63	100	80	40	11	23	160	124	63	121	183	12.5	4	7
71	112	90	45	14	30	179	141	71	136	214	16	5	7
80	125	100	50	19	40	205	160	80	152	240	21.5	6	9
90S	140	100	56	24	50	220	176	90	170	252	27	8	9
90L	140	125	56	24	50	220	176	90	170	277	27	8	9
100	160	140	63	28	60	241	193	100	192	309	31	8	11
112	190	140	70	28	60	264	220	112	220	326	31	8	11
132S	216	140	89	38	80	312	260	132	260	380	41.5	10	11
132M	216	178	89	38	80	312	260	132	260	418	41.5	10	11
160M	254	210	108	42	110	392	311	160	318	477	45	12	13
160L	254	254	108	42	110	392	311	160	318	521	45	12	13
180M	279	241	121	48	110	404	--	180	256	560	51.5	14	15
180L	279	279	121	48	110	404	--	180	256	598	51.5	14	15
200L	318	305	133	55	110	525	--	200	398	683	59	16	19
225S	356	286	149	60	140	565	--	225	436	730	64	18	19

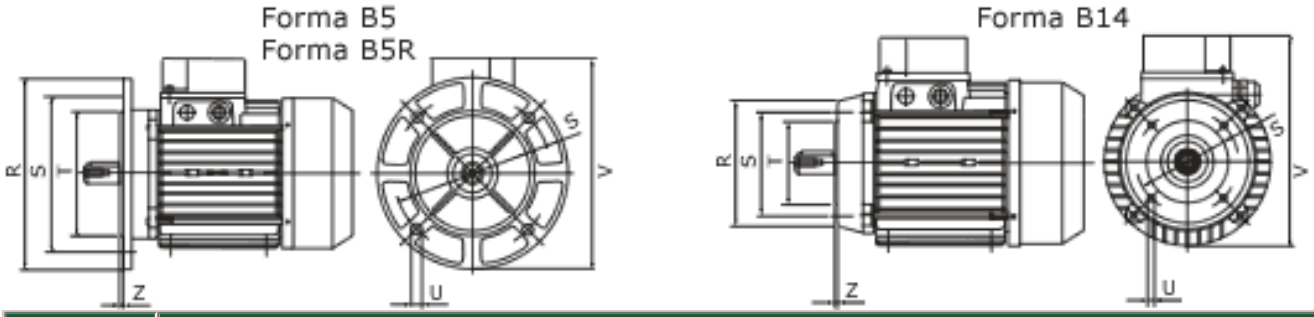

Grand. MEC	DIMENSIONI FORMA B5 - B5 ridotta - B14																	
	Flangia B5						Flangia B5 ridotta						Flangia B14					
	R	S	T	U	V	Z	R	S	T	U	V	Z	R	S	T	U	V	Z
63	140	115	95	9	167	3	120	100	80	8.5	159	3	90	75	60	M5	179	2.5
71	160	130	110	9	188	3.5	140	115	95	8.5	178	3.5	105	85	70	M6	178	2.5
80	200	165	130	11.5	225	3.5	160	130	110	11.5	205	3.5	120	100	80	M6	204	3
90S/L	200	165	130	11.5	230	3.5	160	130	110	11.5	218	3.5	140	115	95	M8	219	3
100	250	215	180	14	266	4	200	165	130	14	241	4	160	130	110	M8	240	3.5
112	250	215	180	14	277	4	200	165	130	14	262	4	160	130	110	M8	263	3.5
132S/M	300	265	230	14	330	4	250	215	180	14	311	4	200	165	130	M10	311	3.5
160M/L	350	300	250	18	407	5												
180M/L	350	300	250	18	400	5												
200L	400	350	300	19	525	5												
225S	450	400	350	19	565	5												